男子（個人）第２日目

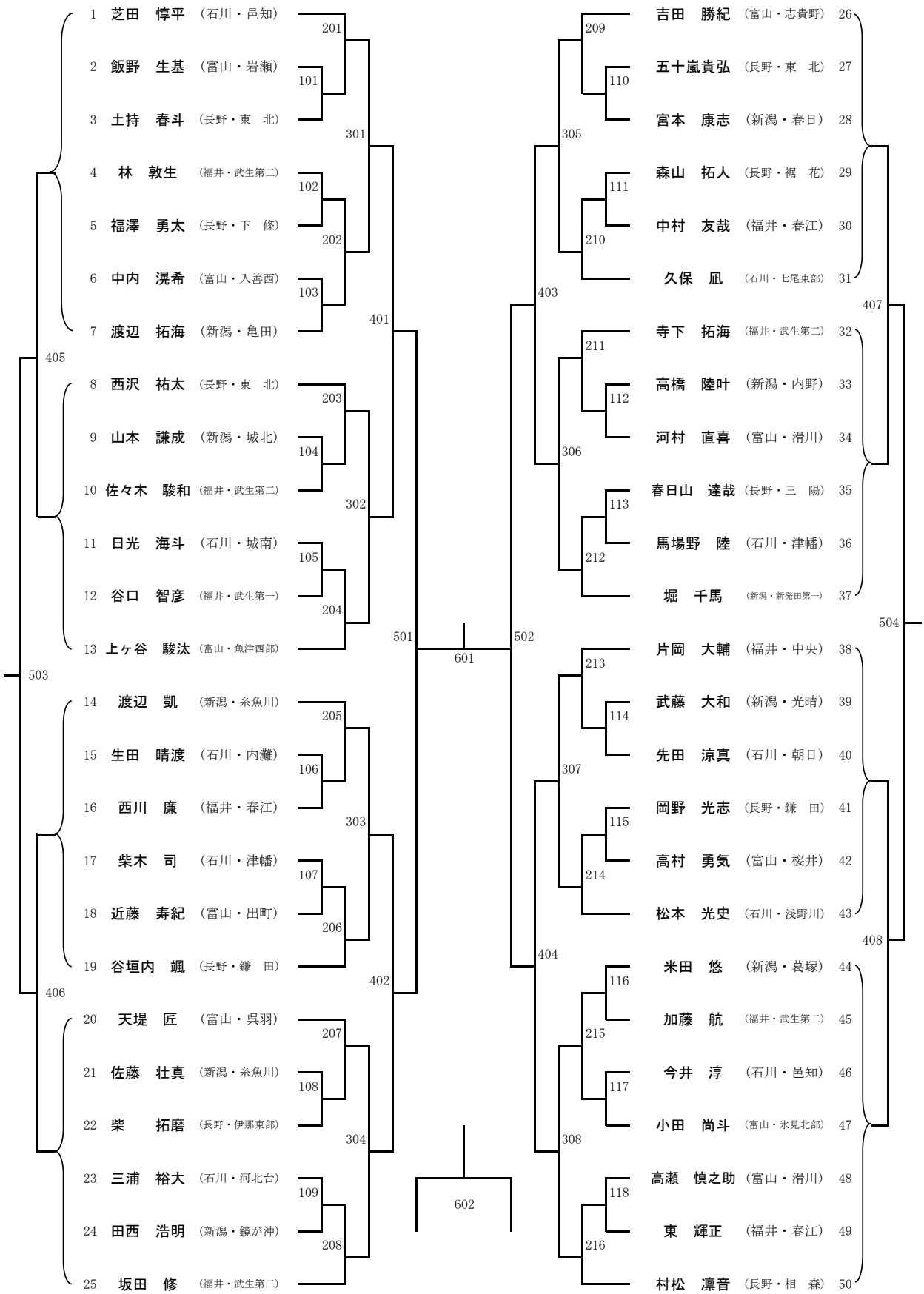
1 芝田 惇平 （石川・邑知）
2 飯野 生基 （富山・岩瀬）
3 土持 春斗 （長野・東 北）
4 林 敦生 （福井・武生第二）
5 福澤 勇太 （長野・下 條）
6 中内 滉希 （富山・入善西）
7 渡辺 拓海 （新潟・亀田）
8 西沢 祐太 （長野・東 北）
9 山本 謙成 （新潟・城北）
10 佐々木 駿和 （福井・武生第二）
11 日光 海斗 （石川・城南）
12 谷口 智彦 （福井・武生第一）
13 上ヶ谷 駿汰 （富山・魚津西部）
14 渡辺 凱 （新潟・糸魚川）
15 生田 晴渡 （石川・内灘）
16 西川 廉 （福井・春江）
17 柴木 司 （石川・津幡）
18 近藤 寿紀 （富山・出町）
19 谷垣内 颯 （長野・鎌 田）
20 天堤 匠 （富山・呉羽）
21 佐藤 壮真 （新潟・糸魚川）
22 柴 拓磨 （長野・伊那東部）
23 三浦 裕大 （石川・河北台）
24 田西 浩明 （新潟・鏡が沖）
25 坂田 修 （福井・武生第二）
26 吉田 勝紀 （富山・志貴野）
27 五十嵐貴弘 （長野・東 北）
28 宮本 康志 （新潟・春日）
29 森山 拓人 （長野・裾 花）
30 中村 友哉 （福井・春江）
31 久保 凪 （石川・七尾東部）
32 寺下 拓海 （福井・武生第二）
33 高橋 陸叶 （新潟・内野）
34 河村 直喜 （富山・滑川）
35 春日山 達哉 （長野・三 陽）
36 馬場野 陸 （石川・津幡）
37 堀 千馬 （新潟・新発田第一）
38 片岡 大輔 （福井・中央）
39 武藤 大和 （新潟・光晴）
40 先田 涼真 （石川・朝日）
41 岡野 光志 （長野・鎌 田）
42 高村 勇気 （富山・桜井）
43 松本 光史 （石川・浅野川）
44 米田 悠 （新潟・葛塚）
45 加藤 航 （福井・武生第二）
46 今井 淳 （石川・邑知）
47 小田 尚斗 （富山・氷見北部）
48 高瀬 慎之助 （富山・滑川）
49 東 輝正 （福井・春江）
50 村松 凛音 （長野・相 森）
101 102 103 104 105 106 107 108 109 110 111 112 113 114 115 116 117 118
201 202 203 204 205 206 207 208 209 210 211 212 213 214 215 216
301 302 303 304 305 306 307 308
401 402 403 404 405 406 407 408
501 502 503 504
601 602